BAC A SABLE

jardipolys
jardipolys.com

Papillon

Réf 386

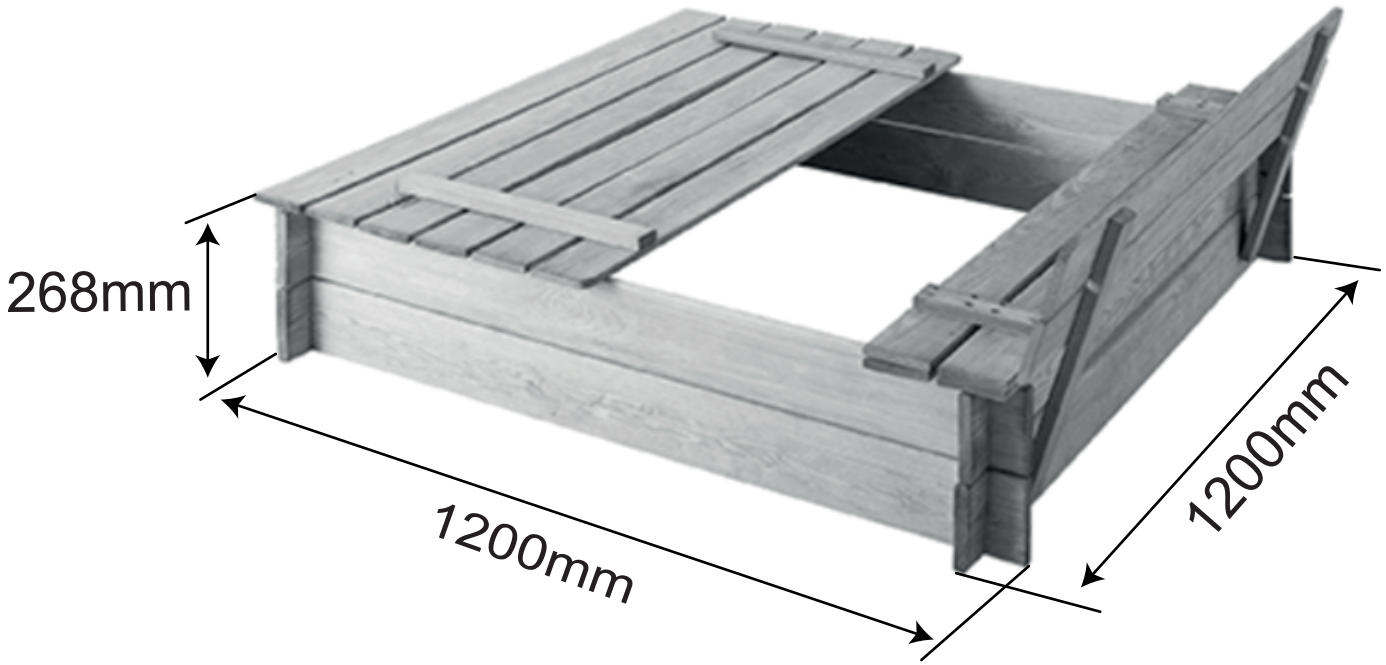

1		14x95x1200	x2
2		14x120x1200	x4
3		44x240x1200	x2
4		42x495x1200	x2

A		Ø3.5x40	x16
B		Ø4x50	x12

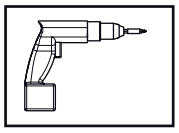

CE
EN 71

BURGER&Cie
Zone Industrielle Bois l'Abbesse, 68660 Lièpvre

réf. 386_MAJ_03/11/2022

Français

IMPORTANT!
À LIRE ATTENTIVEMENT ET CONSERVER EN VUE D'UNE CONSULTATION ULTÉRIEURE

Conseils d'installation

- Vérifier l'intégralité du contenu du colis et le nombre de pièces disponibles.
- Penser au tri pour recycler l'emballage de votre produit (carton, film plastique, etiquettes...)

Attention !

- Le produit doit être imperativement assemblé par un adulte.
- Utilisation en exterieur.
- Ne convient pas aux enfants de moins de 3 ans.
- Utilisation maximum de 3 enfants (poids maximum de l'enfant (50Kg).
- Petits éléments. DANGER d'étouffement.
- Attention. Réservé à un usage familial.

Informations importantes relatives à la sécurité.

- NE PAS UTILISER si une pièce est cassée, tordue ou manquante. Contactez le service client JARDIPOLYS pour obtenir des pièces de rechange. Ne pas utiliser d'autres pièces de rechange que celles proposées par JARDIPOLYS.
- Placer le produit sur une surface nivelée.
- Ne pas installés sur du béton, asphalte ou tout autre revêtement dur.
- Prévoyer une zone de 2m entre le jouet et toutes structures ou obstacle (barrière, garage, maison, branches d'arbres, fils à linges ou cables electriques.
- Au moment du montage, ne laisser aucune vis, aucun clous dépasser.
- Mettre en place le film géotextile sous le bac, afin d'éviter que les mauvaises herbes ne poussent.

Maintenance

- Il est conseillé de verifier à chaque début de saison l'état de votre produit.
- Contrôlez régulièrement les vis et fixations, resserrez-les au besoin.
- Remplacer les élémets défectueux conformément aux instructionx du fabriquant.
- En cas de neige, déneiger le produit.
- A défaut de procéder à ces vérifications, le jouet pourrait constituer un danger.

1.

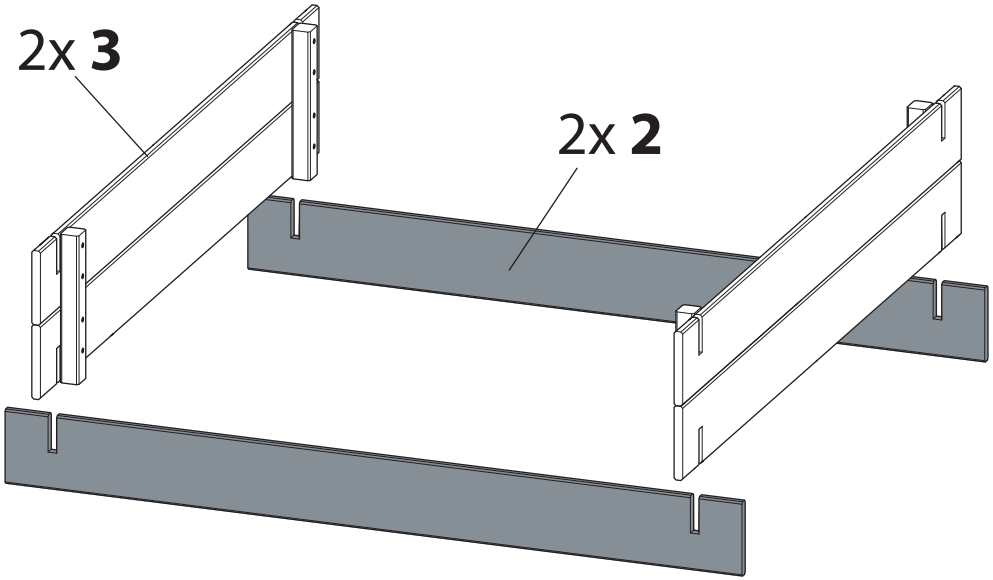
2x **3**
2x **2**

2.

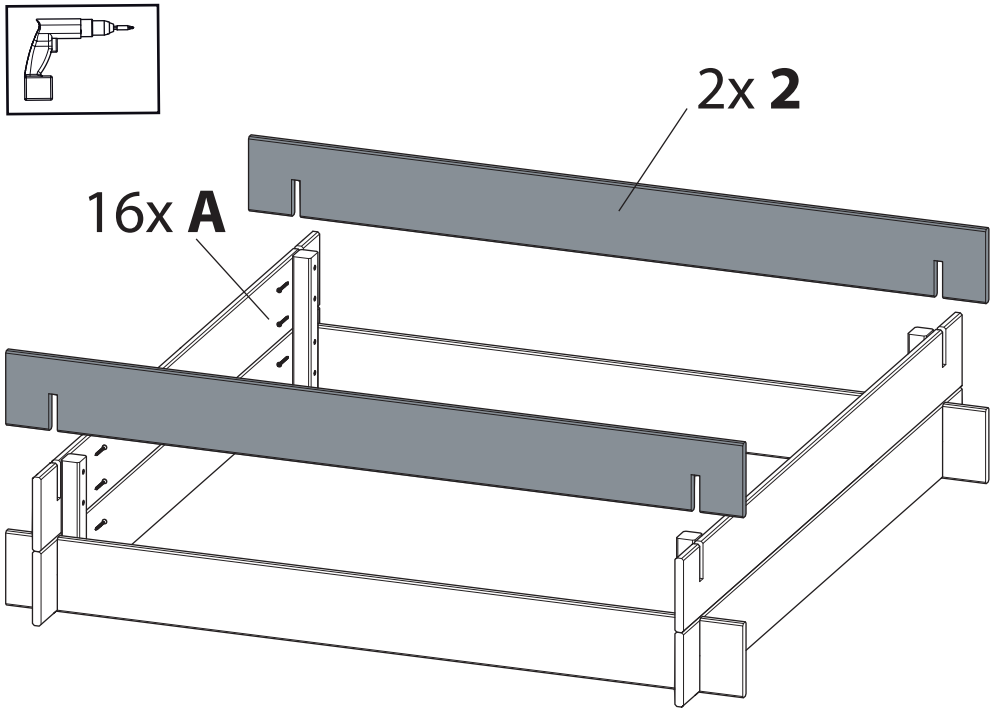
2x **2**
16x **A**

3.

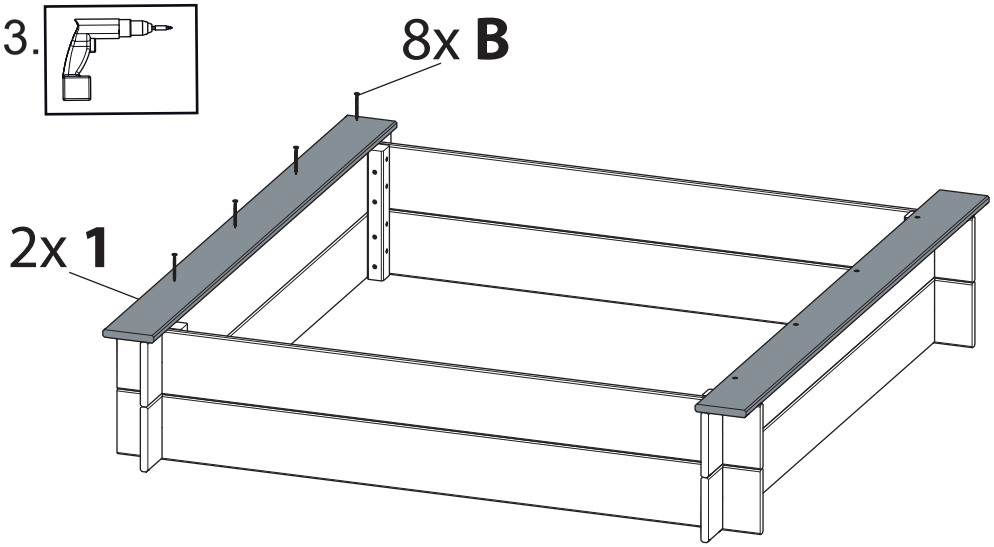
8x **B**
2x **1**

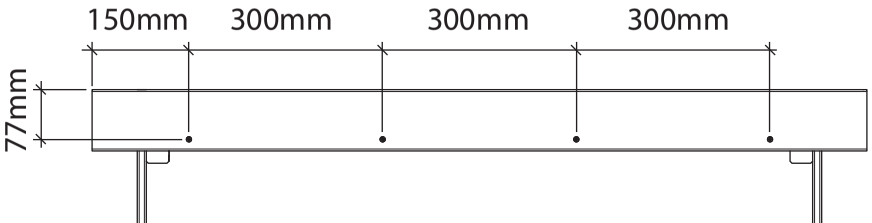
150mm
300mm
300mm
300mm
77mm

4.

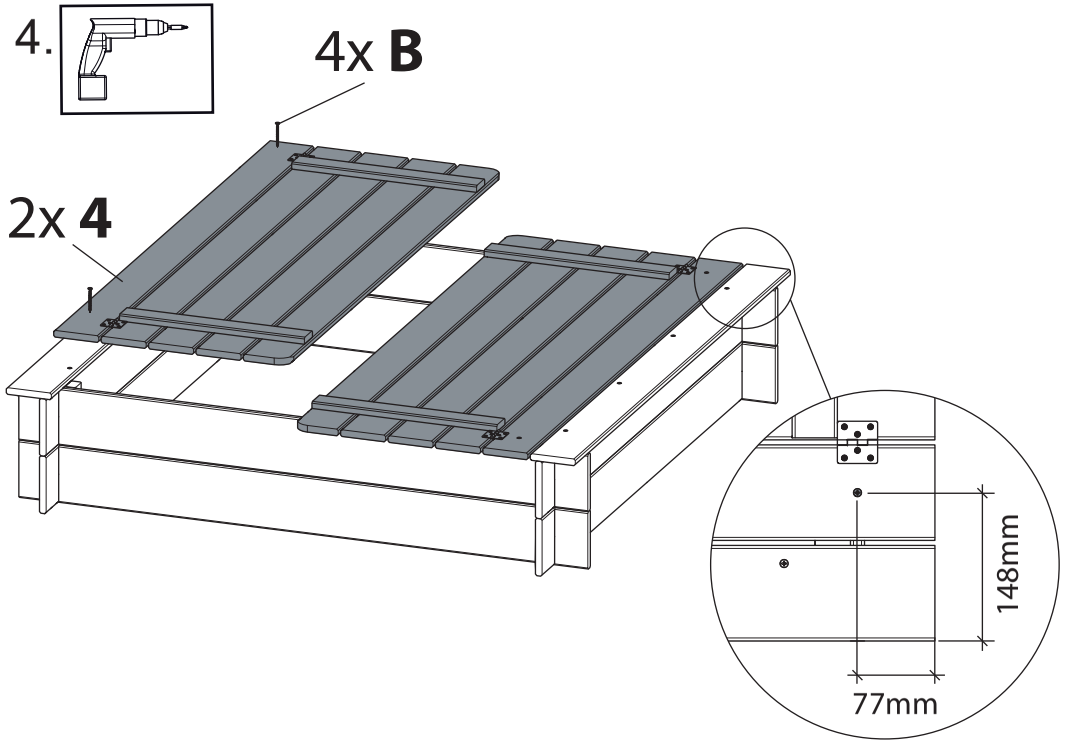
4x **B**
2x **4**
148mm
77mm